MIETSERVICE GMBH

LÖSUNGEN IN JEDER HÖHENLAGE!

VERMIETUNG I VERKAUF I SERVICE I SCHULUNGEN

Mitglied im Verbund PARTNER LIFT Vermietung europaweit

Technische Daten Gelenkteleskop-Arbeitsbühne

GT 120-06

Genie Z-33 DC

Arbeitshöhe max.	12,00 m	Transport / Länge	5,48 m
Plattformhöhe max.	10,00 m	Transport / Breite	1,20 m
Seitl Reichweite max.	5,57 m	Transport / Höhe	1,99 m
Plattformgröße	0,76 x 1,17 m	Eigengewicht	3.675 kg
Tragfähigkeit max.	200 kg	Antrieb	Elektro
Übergreifhöhe	4,28 m	Drehbereich Bühne	400°
		abriebsfreie Reifen	

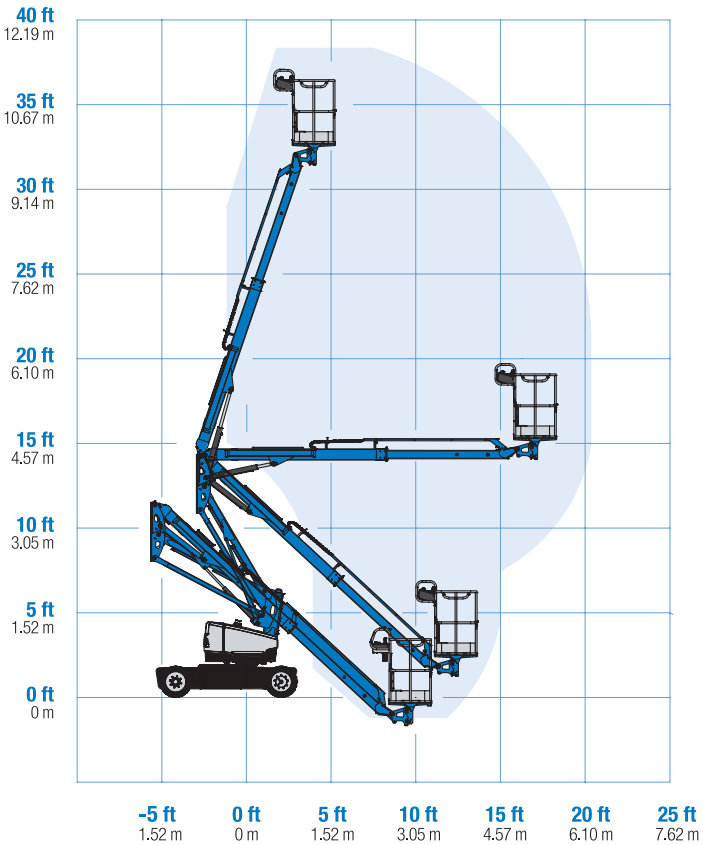

BS Mietservice GmbH
Edisonstraße 25
68623 Lampertheim

Tel: +49 (0) 6206-90996-0
Fax: +49 (0) 6206-90996-22
Email: info@bs-mietservice.com
Internet: www.bs-mietservice.com

Commerzbank Darmstadt
IBAN: DE48 5084 0005 0557 9388 00
BIC: COBADEFFXXX
Volksbank Darmstadt Mainz eG
IBAN: DE78 5519 0000 0022 7870 14
BIC: MVBMDE55

Geschäftsführung:
Bernhard Schröckenschlager

Amtsgericht Darmstadt
HBR-Nr. 62063
Ust-IdNr.: DE220528027