BS MIETSERVICE GMBH

LÖSUNGEN IN JEDER HÖHENLAGE!

VERMIETUNG I VERKAUF I SERVICE I SCHULUNGEN

Mitglied im Verbund PARTNER LIFT® Vermietung europaweit

Technische Daten Vertikalmast-Arbeitsbühne

GT 101-05

Haulotte Star 10

Arbeitshöhe max.	10,00 m	Transport / Länge	2,70 m
Plattformhöhe max.	8,00 m	Transport / Breite	1,00 m
Knickpunkthöhe max.	5,40 m	Transport / Höhe	1,99 m
seitl. Reichweite max.	3,00 m	Eigengewicht	2.735 kg
Tragfähigkeit max.	200 kg	Antrieb	Elektro
Plattformgröße	0,78 x 0,98 m	**abriebsfreie Reifen**	

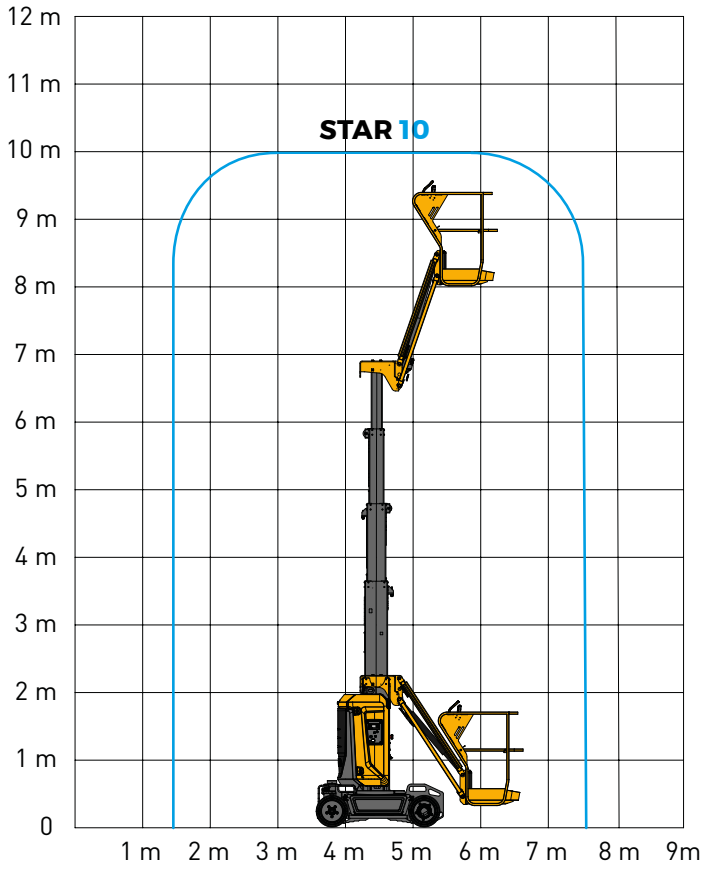

BS Mietservice GmbH
Edisonstraße 25
68623 Lampertheim

Tel: +49 (0) 6206-90996-0
Fax: +49 (0) 6206-90996-22
Email: info@bs-mietservice.com
Internet: www.bs-mietservice.com

Commerzbank Darmstadt
IBAN: DE48 5084 0005 0557 9388 00
BIC: COBADEFFXXX
Volksbank Darmstadt Mainz eG
IBAN: DE78 5519 0000 0022 7870 14
BIC: MVBMDE55

Geschäftsführung:
Bernhard Schröckenschlager

Amtsgericht Darmstadt
HBR-Nr. 62063
Ust-IdNr.: DE220528027