BS MIETSERVICE GMBH

LÖSUNGEN IN JEDER HÖHENLAGE!

VERMIETUNG I VERKAUF I SERVICE I SCHULUNGEN

Mitglied im Verbund PARTNER LIFT Vermietung europaweit

Technische Daten Teleskopmast-Arbeitsbühne

GT 127-01

JLG Toucan 12E Plus

Arbeitshöhe max.	12,65 m	Transport / Länge	3,65 m
Plattformhöhe max.	10,65 m	Transport / Breite	1,20 m
Korbarmlänge	1,52 m	Transport / Höhe	1,99 m
Tragfähigkeit max.	200 kg	Eigengewicht	4.900 kg
Plattformgröße	1,05 x 0,70 m	seitl. Reichweite max.	6,05 m
Antrieb	Elektro	**abriebsfreie Reifen**	

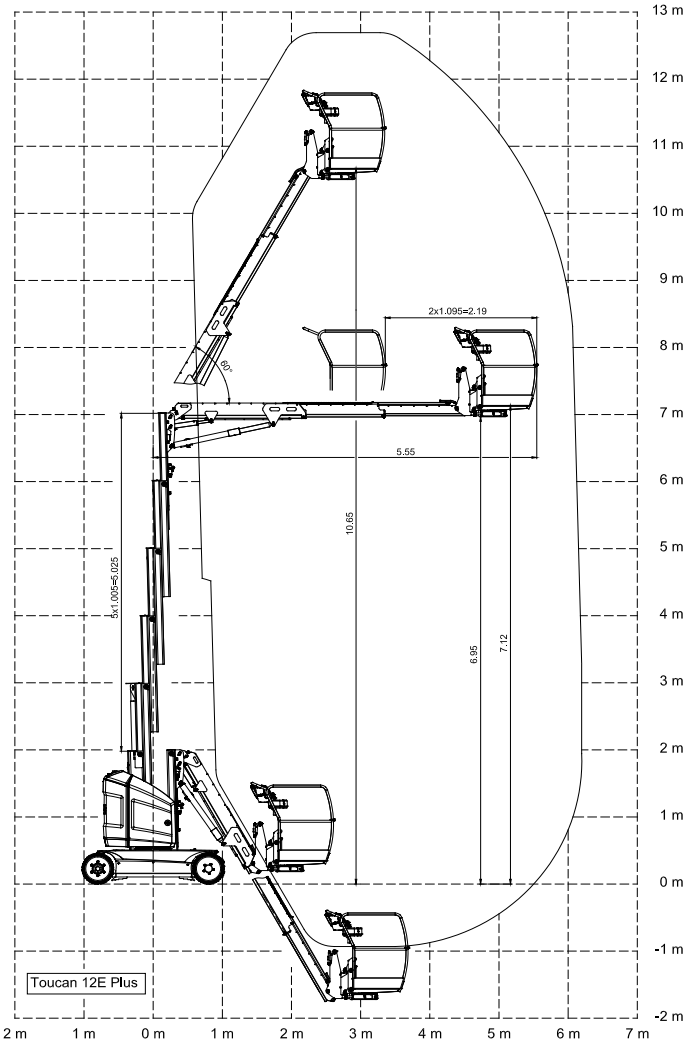

BS Mietservice GmbH
Edisonstraße 25
68623 Lampertheim

Tel: +49 (0) 6206-90996-0
Fax: +49 (0) 6206-90996-22
Email: info@bs-mietservice.com
Internet: www.bs-mietservice.com

Commerzbank Darmstadt
IBAN: DE48 5084 0005 0557 9388 00
BIC: COBADEFFXXX

Volksbank Darmstadt Mainz eG
IBAN: DE78 5519 0000 0022 7870 14
BIC: MVBMDE55

Geschäftsführung:
Bernhard Schröckenschlager

Amtsgericht Darmstadt
HBR-Nr. 62063
Ust-IdNr.: DE220528027